MANUAL DE MONTAGEM
MANUAL DE MONTAJE
ASSEMBLY MANUAL

BUFFET FLIP 1.2 - BUFFET FLIP 47"

020426

PESO MÁXIMO SUPORTADO PELAS PEÇAS DISTRIBUÍDO UNIFORMEMENTE
PESO MAXIMO SOPORTADO DE PIEZAS DISTRIBUIDO UNIFORMEMENTE
MAXIMUM WEIGHT SUPPORTED BY THE PARTS DISTRIBUTED EVENLY

ACESSÓRIOS - ACCESSORIOS - ACCESSORIES

A 18X



PARAFUSO GIROFIX
TORNILLO GIROFIX
GIROFIX SCREW

B 22X



TAMBOR GIROFIX
GIROFIX DRUM
12X10mm

C 15X

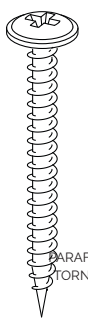

PARAFUSO FLANGEADO
TORNILLO FLANGEADO
SCREW FLANGED
5X40mm

D 72X



PARAFUSO CHATO
TORNILHO PLANO
FLAT HEAD SCREW
3.5X14mm

E 18X

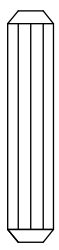

CAVILHA MADEIRA
CLAVIJA MADERA
WOOD DOWEL
6X30mm

F 06X

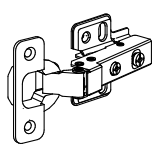

DOBRADIÇA CURVA COM PISTÃO

BISAGRA CURVA CON PISTÓNE
CURVED HINGE WITH PISTON
35mm

G 03X

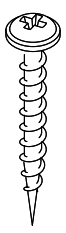

PARAFUSO FLANGEADO
TORNILLO FLANGEADO
FLANGED HEAD SCREW
3.5X30mm

H 02X



PINO MINIFIX
HASTE DUPLA

PINO MINIFIX
ASTILLO DOBLE

MINIFIX PIN
DOUBLE STEM

I 25X



PREGO
CLAVO
NAIL
10X10mm

J 04X



TAPA FURO ADESIVO

TAPA AGUJERO ADHESIVO

ADHESIVE HOLE COVER

K 04X



SAPATA REDONDA
ZAPATA REDONDA
ROUND PAD

L 08X



GARRA PARA FUNDO
GARRA PARA FONDO
CLAMP FOR BASE

M 08X

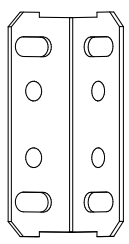

CANTONEIRA 04 FUROS

CANTONERA 04 AGUJEROS

CORNER BRACKET WITH 4 HOLES

ATENÇÃO: **Para reduzir o risco de ferimentos graves ou morte devido a queda de móveis:**
- Coloque itens pesados nos compartimentos inferiores.
- Não exceda o peso indicado no manual.
- Evite que crianças subam ou se pendurem nas gavetas, portas e prateleiras.

ATENCIÓN: **Para reducir el riesgo de lesiones graves o muerte debido a la caída de muebles:**
- Coloque objetos pesados en los compartimentos inferiores.
- No exceda el peso indicado en el manual.
- Evite que los niños suban o se cuelguen de los cajones, puertas y estantes.

ATTENTION: **To reduce the risk of serious injury or death due to furniture tipping:**
- Place heavy items in the lower compartments.
- Do not exceed the weight limits specified in the manual.
- Prevent children from climbing on or hanging from drawers, doors, and shelves.

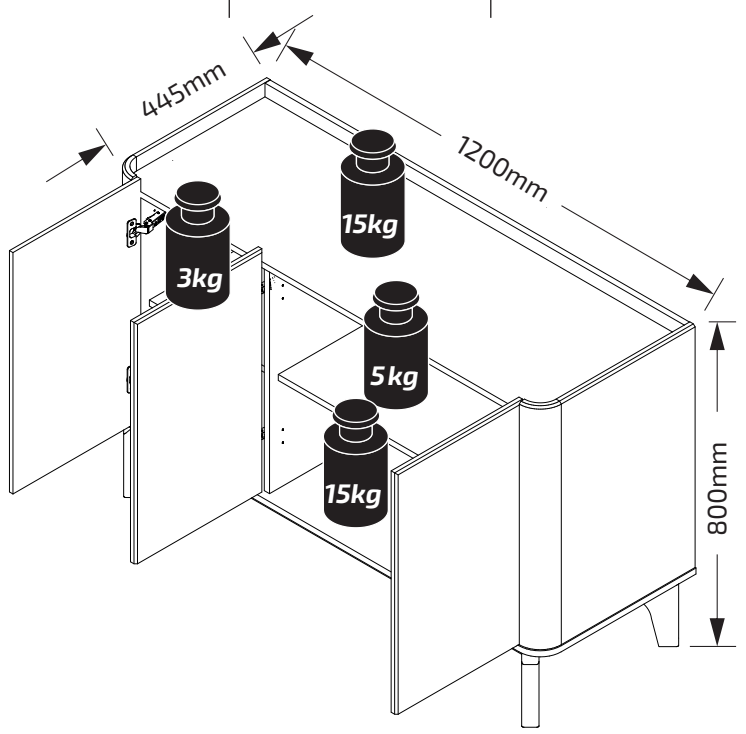

ATENÇÃO - ATENCIÓN - ATTENTION

Conferir as medidas dos parafusos e acessórios na escala abaixo antes de utilizá-los.
Verifique las medidas de los tornillos y accesorios en la escala a continuación antes de usarlos.
Check the measurements of the screws and accessories using the scale below before using them.

MEDIDAS EM mm - MEDIDAS EN mm - MEASUREMENTS IN mm



FERRAMANTAS NECESSÁRIAS (NÃO FORNECIDAS) - HERRAMIENTAS NECESSARIAS (NO PROPORCIONADAS) - REQUIRED TOOLS (NOT PROVIDED)

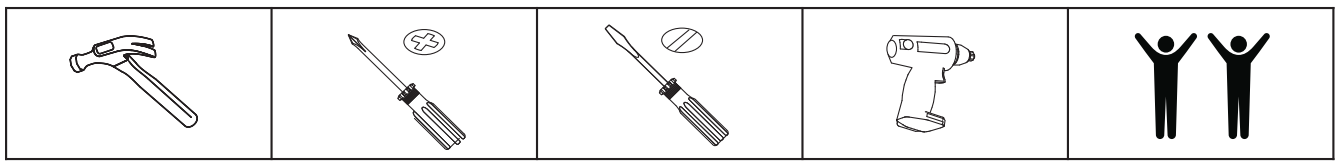

RECOMENDAÇÕES DE USO - RECOMENDACIONES DE USO - USAGE RECOMMENDATIONS

1- O produto deve ser transportado em sua embalagem para que suas caracteristicas sejam preservadas.
2-A limpeza e manutenção do produto devem ser feitas com um pano úmido, sem a adição de produtos químicos.
3- A montagem deve seguir os passos especificados no roteiro de montagem, que se encontra em anexo ao produto.
4- Evite locais úmidos ou com excesso de luz solar para garantir uma maior durabilidade do produto.

1. El producto debe ser transportado en su embalaje para que se conserven sus caracteristicas.
2. La limpieza y el mantenimiento del producto deben realizarse con un paño húmedo, sin añadir productos químicos.
3. El montaje debe seguir los pasos especificados en el manual de montaje, que se encuentra adjunto al producto.
4. Evite lugares húmedos o con exceso de luz solar para asegurar una mayor durabilidad del producto.

1. The product should be transported in its packaging to preserve its characteristics.
2. Cleaning and maintenance of the product should be done with a damp cloth, without the use of chemical products.
3. Assembly should follow the steps specified in the assembly guide, which is attached to the product.
4. Avoid damp locations or areas with excessive sunlight to ensure greater durability of the product.

Patrimar móveis®

IDENTIFICAÇÃO DE PEÇAS - INDENTIFICACIÓN DE PIEZAS - PARTS IDENTIFICATION

N.º	QTD.-CANT.-QTY.	DESCRIÇÃO - DESCRIPCIÓN - DESCRIPTION	MEDIDAS - MEASUREMENTS (mm)
01	01	TAMPO - TOP	1197X427X15
02	01	LATERAL EXTERNA ESQUERDA - LATERAL EXTERNO IZQUIERDO - LEFT OUTER SIDE	600X383X15
03	01	LATERAL INTERNA ESQUERDA - LATERAL INTERNO IZQUIERDO - LEFT INNER SIDE	550X425X15
04	01	PRATELEIRA - ESTANTE - SHLEF	720X400X15
05	01	DIVISORIA - PARTITION	550X425X15
06	01	LATERAL INTERNA DIREITA - LATERAL INTERNO DERECHO - RIGHT OUTER SIDE	550X425X15
07	01	LATERAL EXTERNA DIREITA - LATERAL EXTERNO DERECHO - RIGHT INNER SIDE	600X383X15
08	01	BASE	1233X445X15
09	01	MOLDURA - MARCO - FRAME	1197X34X15
10	01	PORTA DIREITA - PUERTA DERECHA - RIGHT DOOR	597X365X15
11	02	FUNDO TRASEIRO - FONDO TRASERO - BACK COVER	1220X285X3
12	01	CANTO CURVO DIREITO - BORDA CURVA DERECHA - RIGHT CURVED CORNER	600mm
13	01	CANTO CURVO ESQUERDO - BORDA CURVA IZQUIERDA - LEFT CURVED CORNER	600mm
16	04	PÉS - PIES - LEGS	180X75X35
17	02	TRAVESSA PÉS - TRAVESAÑO PIES - CROSSBAR LEGS	1075X55X22
19	02	TRAVESSA LATERAL PÉS - TRAVESAÑO LATERAL PIES - LATERAL CROSSBAR LEGS	295X55X22
20	02	PORTA ESQUERDA - PUERTA IZQUIERDA - LEFT DOOR	597X365X15
21	01	PRATELEIRA MENOR - ESTANTE MENOR - SMALL SHELF	353X400X15

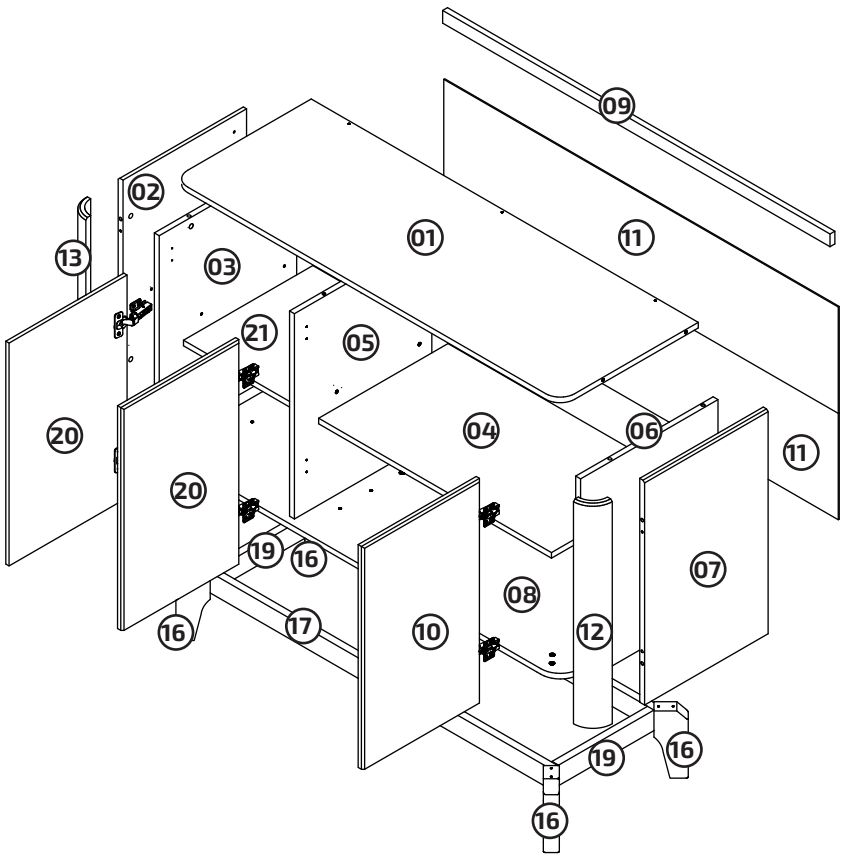

MONTAGEM - MONTAJE - ASSEMBLY

PASSO 01
- Insira os acessórios A nas peças 01, 02, 03, 06, 07, 12 e 13.
- Insira a cavilha E nas peças 02, 03, 06, 07, 12 e 13.

PASO 01
- Inserte los accesorios A en las piezas 01, 02, 03, 06, 07, 12 y 13.
- Inserte la clavija E en las piezas 02, 03, 06, 07, 12 y 13.

STEP 01
- Insert the accessories A into pieces 01, 02, 03, 06, 07, 12, and 13.
- Insert the dowels into pieces 02, 03, 06, 07, 12, and 13.

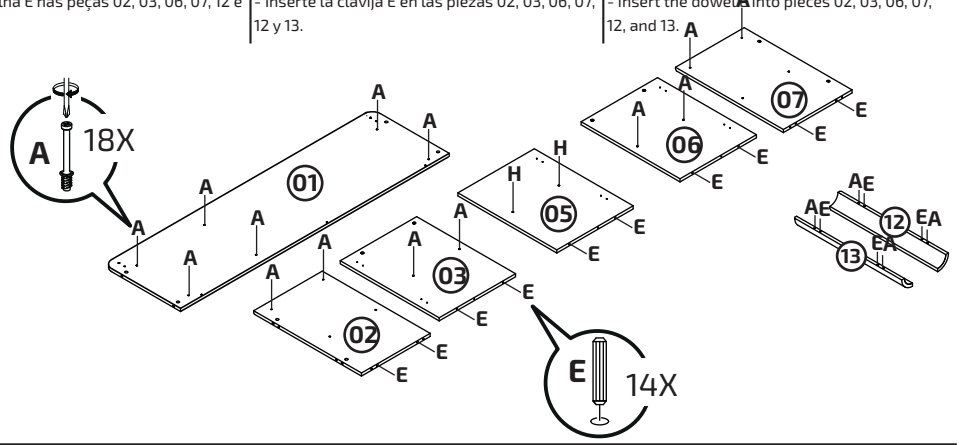

PASSO 02
- Una as laterais 02 e 07com as peças 12 e 13 usando o acessório B.

PASO 02
- Une las laterales 02 y 07 con las piezas 12 y 13 usando el accesorio B.

STEP 02
- Join the sides 02 and 07 with pieces 12 and 13 using accessory B.

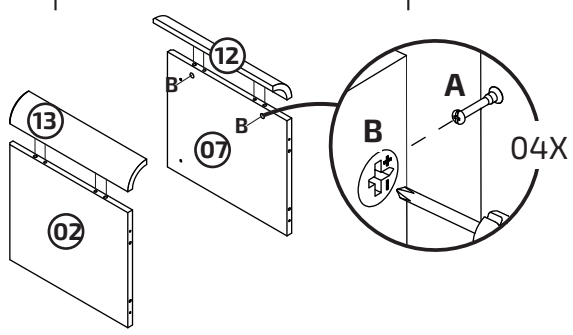

PASSO 03
- Una a peça 09 ao tampo com o parafuso G.
- Conecte a lateral 07 ao tampo usando o acessório B.

PASO 03
- Une la pieza 09 a la parte superior con el tornillo G.
- Conecte el lateral 07 a la parte superior usando el accesorio B.

STEP 03
- Attach piece 09 to the top with screw G.
- Connect side 07 to the top using accessory B.

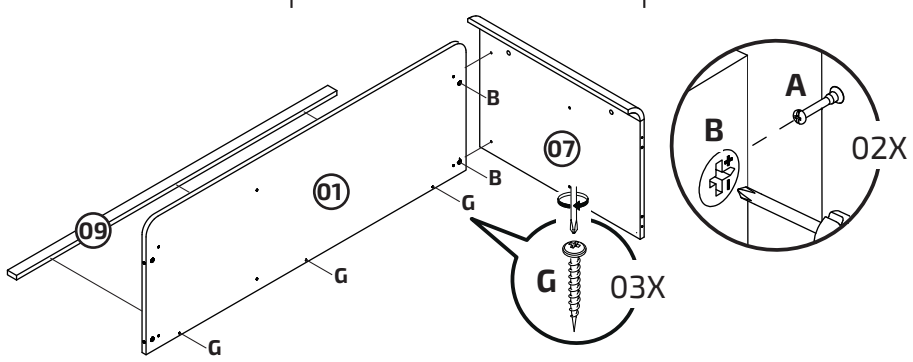

PASSO 04
- Conecte a peça 06 ao tampo usando o acessório B.

PASO 04
- Conecte la pieza 06 a la parte superior usando el accesorio B.

STEP 04
- Connect piece 06 into top using accessory B.

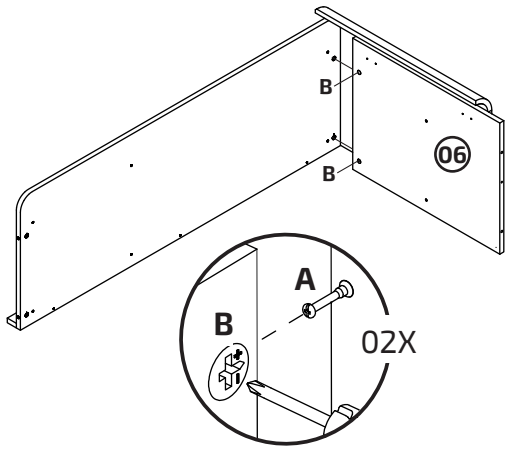

PASSO 05
- Conecte a peça 04 à peça 06 usando o acessório B.

PASO 05
- Conecte la pieza 04 a la pieza 06 usando el accesorio B.

STEP 05
- Connect piece 04 into piece 06 using accesory B.

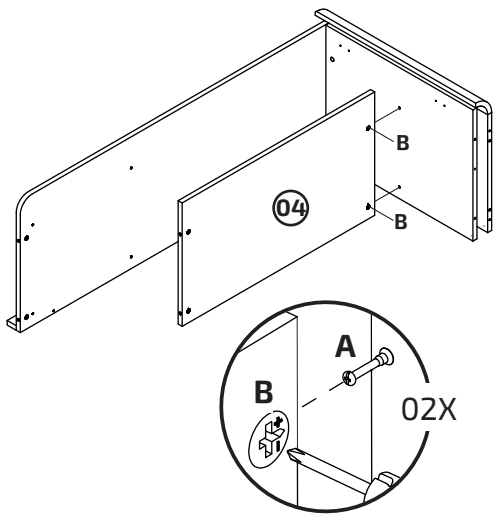

PASSO 06
- Conecte a peça 05 usando o acessório B.

PASO 06
- Conecte la pieza 05 usando el accesorio B.

STEP 06
- Connect piece 05 using accesory B.

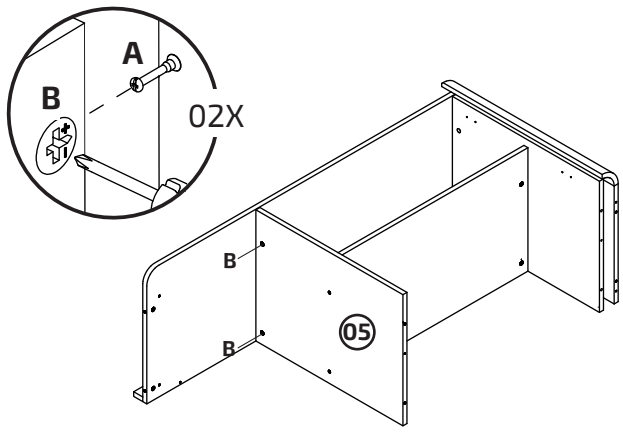

PASSO 07
- Conecte a peça 21 usando o acessório B.

PASO 07
- Conecte la pieza 21usando el accesorio B.

STEP 07
- Connect piece 21 using accessory B.

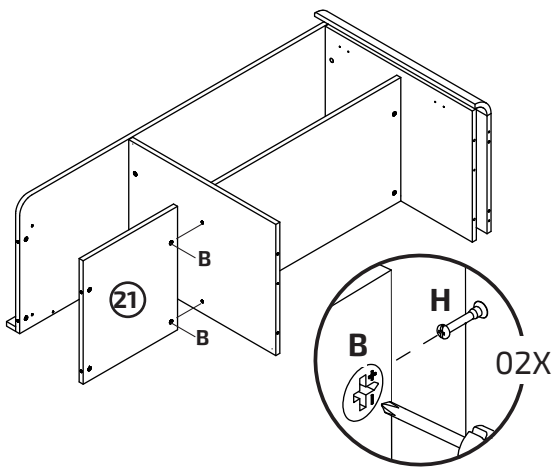

PASSO 08
- Conecte a peça 02 usando o acessório B.

PASO 08
- Conecte la pieza 02 usando el accesorio B.

STEP 08
- Connect piece 02 using accesory B.

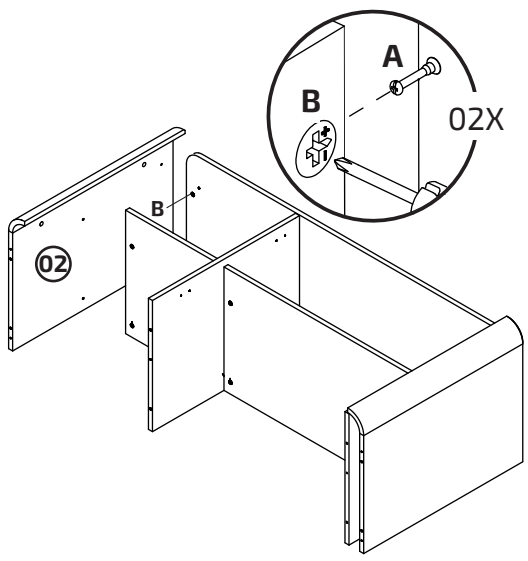

PASSO 09
- Conecte a peça 03 usando o acessório B.

PASO 09
- Conecta la pieza 03 usando el accesorio B.

STEP 09
- Connect piece 03 using accesory B.

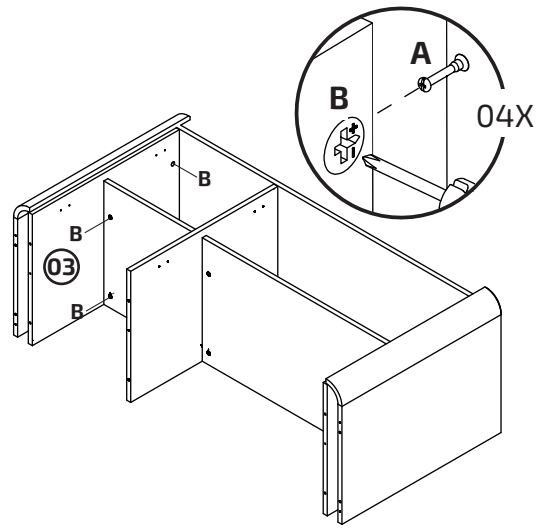

PASSO 10
- Insira as cavilhas E nas peças 17.
- Una as peças 17 e 19 através da cantoneira M usando o parafuso D.

PASO 10
- Inserta las clavijas E en las piezas 17.
- Une las piezas 17 y 19 mediante da cantonera M usando el tornillo D.

STEP 10
- Insert dowels E into pieces 17.
- Join pieces 17 and 19 using the bracket M with screw D.

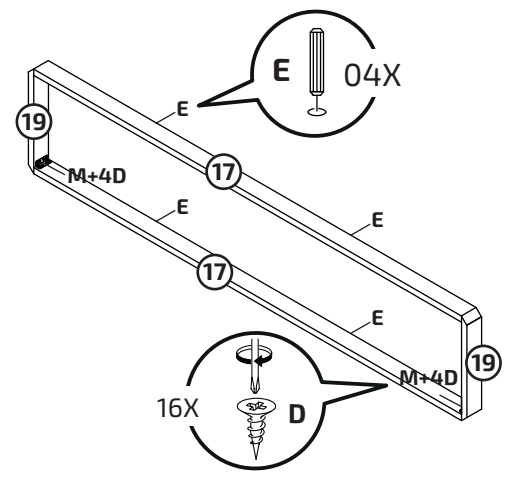

PASSO 11
- Fixe a parte montada no passo anterior na base usando cantoneira M e parafuso D.
- Fixe os pés na base usando parafusos C.

PASO 11
- Fije la parte montada en el paso anterior a la base usando la cantonera M y el tornillo D.
- Fije las patas a la base usando los tornillos C.

STEP 11
- Secure the assembled part from the previous step to the base using bracket M and screw D.
- Attach the legs to the base using screws C.

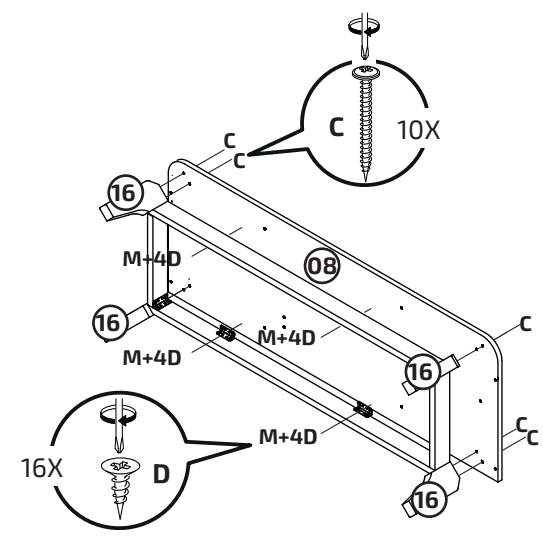

PASSO 12
- Fixe a base 08 com os parafusos C.

PASO 12
-Fije la base 08 con el tornillos C.

STEP 12
- Fix the base 08 with screws C.

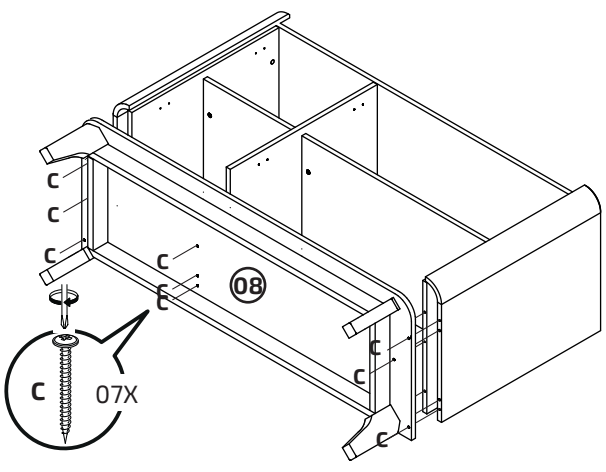

PASSO 13
- Fixe o fundo com o prego.
- Parafuse as sapatas K na base dos pés usando parafuso D.

PASO 13
- Fije el fondo con clavo.
- Atornille las zapatas K en la base de las patas usando el tornillo D.

STEP 13
- Fix the back with nail.
- Screw the pads K onto the base of the legs using screw D.

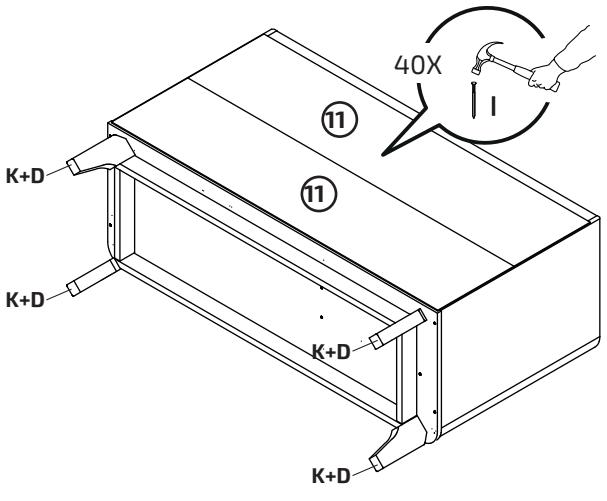

PASSO 14
- Parafuse as dobradiças F às portas 10 e 20 usando o parafuso D.

PASO 14
- Atornille las bisagras a las puertas 10 y 20 usando el tornillo D.

STEP 14
- Screw the hinges F to doors 10 and 20 using screw D.

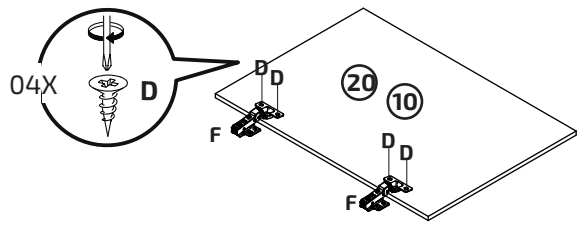

PASSO 15
- Conecte as portas através das dobradiças usando parafuso D.

PASO 15
- Conecte las puertas mediante las bisagras usando el tornillo D.

STEP 15
- Connect the doors using the hinges with screw D.

